客户图

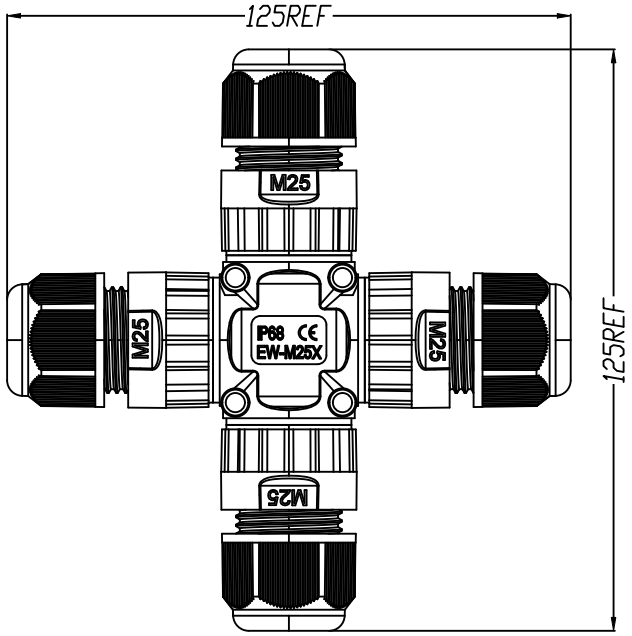

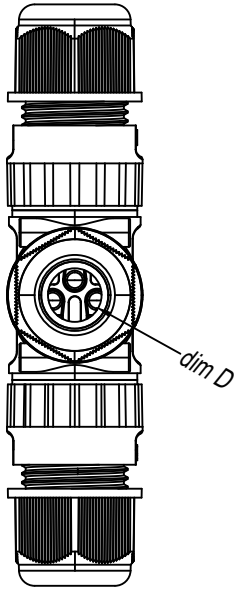

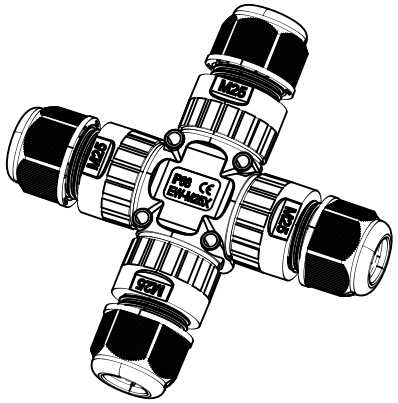

技术参考：

1、外壳材料：PA66
2、防护等级：IP68
3、额定电流：41A
4、额定电压：AC 450V
5、耐电压：AC 2500V
6、阻燃等级：UL94 V-0
7、接线线径：1.5～6mm²
8、工作温度：-40～+105℃
9、符合认证标准：CQC/RoHS/CE
10、产品芯数：2P/3P

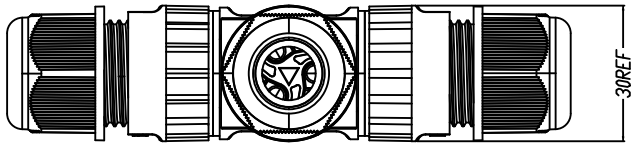

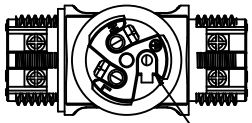

2P

地线不组
装铜粒

3P

Ø8.5 mm	Ø5～9 mm
Ø12 mm	Ø9～12 mm
Ø14.5 mm	Ø10～14 mm
胶圈孔径 D	适用线外径

					未注公差		单位	比例	页次	版本	料号	EW-M25X	设计	
					X. ±0.35	X.° ±3°	mm	1:1	1/1	A1	名称	防水连接器	校对	
A1		新版发行	HGH	06/20	X.X ±0.20	X.X° ±2°						深圳市惟兴科技有限公司 Shenzhen Weichat Technology Co.,Ltd.	审核	
标记	ECN	变更说明	签名	日期									批准	