客户图

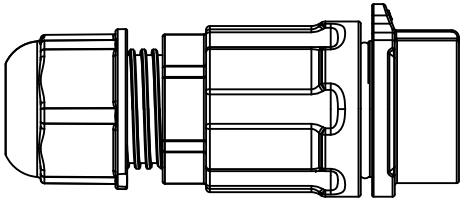

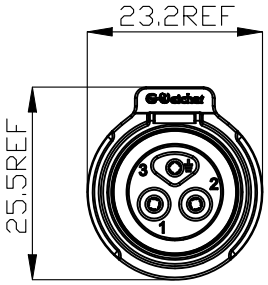

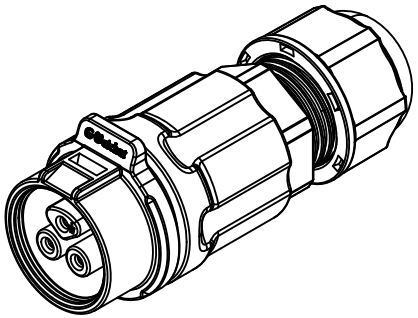

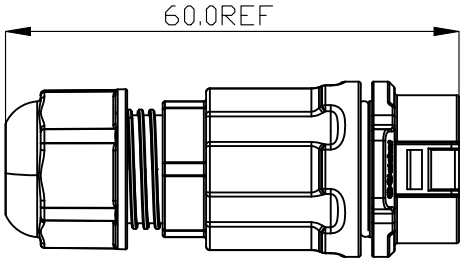

技术参考：

1、外壳材料：PBT高性能工程塑料
2、防护等级：IP67（可选IP68 1m/2H）
3、额定电流：10A
4、额定电压：AC 400V
5、耐电压：AC 2500V
6、阻燃等级：UL94 V-0
7、适用线规：1.5mm²/16AWG
8、工作温度：-40～+85℃
9、符合认证标准：UL/TUV/RoHS/CE
10、适用线径(OD)：φ4～9mm
11、插拔寿命：≥1900次
12、产品芯数：3P

					未注公差		单位	比例	页次	版本	料号	EW-LP16L-03251FB##	设计	CBT	2023.7.27
					XX. ±0.50	XX.° ±3°	mm	1:1	1/1	A1	名称	EW-LP16L-3P对插母座	校对	FWJ	2023.7.27
					X. ±0.3	X.° ±2°							审核		
					.X ±0.20	.X° ±1°									
标记	ECN号	变更说明	签名	日期	.XX ±0.15								批准		

深圳市惟兴科技有限公司
Shenzhen Weichat Technology Co.,Ltd.